(19) Europäisches Patentamt
European Patent Office
Office européen des brevets

(11) EP 2 343 411 A1

(12) **EUROPÄISCHE PATENTANMELDUNG**

(43) Veröffentlichungstag:
13.07.2011 Patentblatt 2011/28

(51) Int Cl.:
D06F 58/20 *(2006.01)*

(21) Anmeldenummer: **10000066.0**

(22) Anmeldetag: **07.01.2010**

(84) Benannte Vertragsstaaten:
AT BE BG CH CY CZ DE DK EE ES FI FR GB GR HR HU IE IS IT LI LT LU LV MC MK MT NL NO PL PT RO SE SI SK SM TR
Benannte Erstreckungsstaaten:
AL BA RS

(71) Anmelder: **Miele & Cie. KG**
33332 Gütersloh (DE)

(72) Erfinder:
- **Jording, Wolfhard**
  32584 Löhne (DE)
- **Laforet, Marlen**
  59558 Lippstadt (DE)
- **Rösch, Jürgen**
  33378 Rheda-Wiedenbrück (DE)
- **Strasinsky, Wolf-Dieter**
  33415 Verl (DE)

(54) **Wäschetrockner mit Wärmepumpe**

(57) Die Erfindung betrifft einen Wäschetrockner (1), umfassend eine in einem Gehäuse (2) angeordneten, mittels eines Motors (10) antreibbaren, über eine horizontale oder geneigten Achse drehbar gelagerten Trommel (3), einen geschlossenen Prozessluftkreislauf (PL), in dem mittels eines Prozessluftgebläses (9) Trocknungsluft über einen Lufteinlass (6) der Trommel (3) zugeführt, über einen Luftauslass (7) aus dieser abgeführt, in einem Wärmetauscher (15) entfeuchtet und danach durch eine Heizung (16) wieder erwärmt wird, einer Wärmepumpeneinrichtung mit einem Kältemittelkreislauf, bei dem Kältemittel in einem Leitungssystem mit einem Verdampfer (15), einem Kompressor (14) mit einem Verdichter (14a), der von einem Kapselgehäuse (13) im Wesentlichen gasdicht umgeben ist, einem Verflüssiger (16) und einer Drossel (15a) zirkuliert, wobei der Wärmetauscher den Verdampfer (15) und die Heizung den Verflüssiger (16) der Wärmepumpe enthält. Um auf einfache Weise die Verlustwärme zu vermindern, ist der Motor (10) außerhalb des Kompressors (14) angebracht und dazu eingerichtet, die Trommel (3), das Prozessluftgebläse (9) anzutreiben, und ferner die Antriebskraft in das Kapselgehäuse (13) hinein zum Verdichter (14a) zu übertragen.

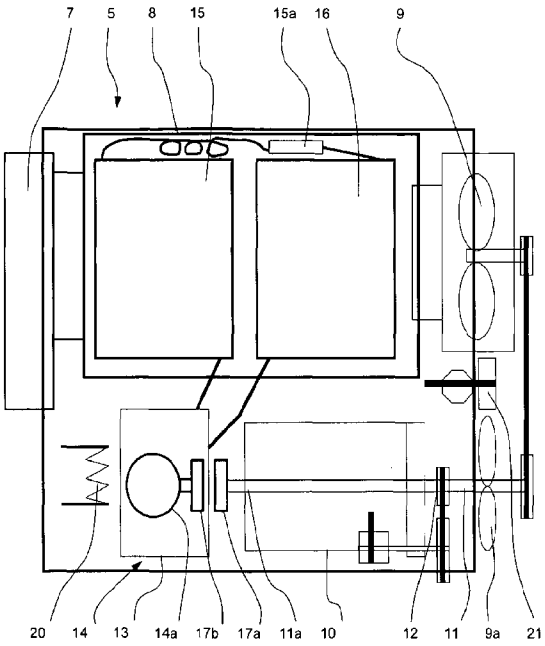

Fig. 3

EP 2 343 411 A1