(12) NACH DEM VERTRAG ÜBER DIE INTERNATIONALE ZUSAMMENARBEIT AUF DEM GEBIET DES PATENTWESENS (PCT) VERÖFFENTLICHTE INTERNATIONALE ANMELDUNG

(19) Weltorganisation für geistiges Eigentum
Internationales Büro

(43) Internationales Veröffentlichungsdatum
22. April 2021 (22.04.2021)

WIPO | PCT

(10) Internationale Veröffentlichungsnummer
WO 2021/073669 A1

(51) Internationale Patentklassifikation:
B65D 85/804 (2006.01)

(21) Internationales Aktenzeichen: PCT/DE2020/000225

(22) Internationales Anmeldedatum:
01. Oktober 2020 (01.10.2020)

(25) Einreichungssprache: Deutsch

(26) Veröffentlichungssprache: Deutsch

(30) Angaben zur Priorität:
10 2019 127 556.3
14. Oktober 2019 (14.10.2019) DE

(71) Anmelder: **KIEFEL GMBH** [DE/DE]; Sudetenstraße 3, 83395 Freilassing (DE).

(72) Erfinder: **STEIN, Bernd**; In der Point 9, 83417 Kirchanschöring (DE). **HAUSMANN, Matthias**; Niedland 297, 5091 Unken (AT). **WABNIG, Erwin**; Hörgeringer Str. 13, 83313 Siegsdorf (DE). **HALLETZ, Thomas**; Brückenweg 6, 83329 Waging am See (DE).

(74) Anwalt: **FARAGO**; Patentanwalts- und Rechtsanwaltsgesellschaft mbH, Thierschstraße 11, 80538 München (DE).

(81) Bestimmungsstaaten *(soweit nicht anders angegeben, für jede verfügbare nationale Schutzrechtsart)*: AE, AG, AL, AM, AO, AT, AU, AZ, BA, BB, BG, BH, BN, BR, BW, BY, BZ, CA, CH, CL, CN, CO, CR, CU, CZ, DE, DJ, DK, DM, DO, DZ, EC, EE, EG, ES, FI, GB, GD, GE, GH, GM, GT, HN, HR, HU, ID, IL, IN, IR, IS, IT, JO, JP, KE, KG, KH, KN, KP, KR, KW, KZ, LA, LC, LK, LR, LS, LU, LY, MA, MD, ME, MG, MK, MN, MW, MX, MY, MZ, NA, NG, NI, NO, NZ, OM, PA, PE, PG, PH, PL, PT, QA, RO, RS, RU, RW, SA, SC, SD, SE, SG, SK, SL, ST, SV, SY, TH, TJ, TM,

(54) Title: PORTION CONTAINER MADE OF BIODEGRADABLE FIBER MATERIAL

(54) Bezeichnung: PORTIONIERBEHÄLTNIS AUS UMWELTVERTRÄGLICH ABBAUBAREM FASERMATERIAL

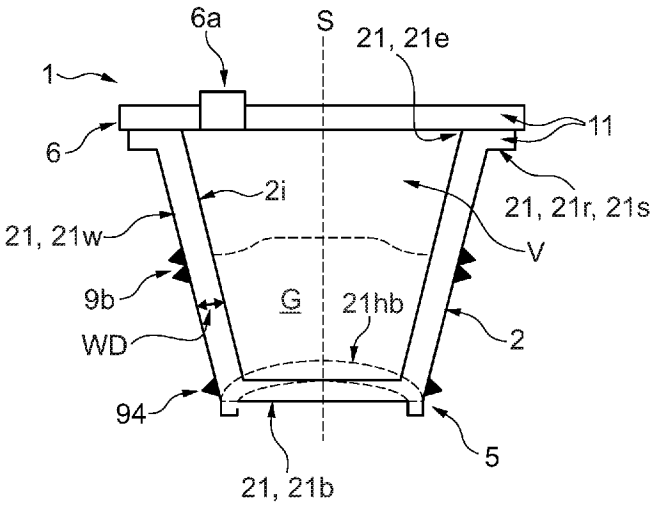

Fig. 1

(57) Abstract: The invention relates to a portion container (1) made of biodegradable fiber material (11), a fiber molding system (100) and a method (200) for producing such portion containers (1) comprising a receptacle (2) for receiving a luxury product (G, G') and a cover (6) for sealing the receptacle in order to produce a sealed volume (V) within the portion container (1), wherein at least the receptacle (2), preferably also the cover (6), is produced from biodegradable fiber material (11) using a fiber molding system (100) by means of a fiber molding process from a pulp (7, 7a and 7b) as a liquid solution comprising the biodegradable fiber material (11), wherein at least the receptacle (2), preferably also the cover (6), has a barrier layer system (8) having a barrier effect at least against penetration by moisture, water, aromatic agents, flavoring agents, odorants and/or food-incompatible substances.

(57) Zusammenfassung: Die Erfindung betrifft ein Portionierbehältnis (1) aus umweltverträglich abbaubarem Fasermaterial (11), eine Faserformanlage (100) und ein Verfahren (200) zur Herstellung solcher Portionierbehältnisse (1) umfassend einen Behälter (2) zur Aufnahme eines Genussmittels (G, G') und eine Abdeckung (6) zum Verschließen des Behälters zur Erzeugung eines abgeschlossenen

WO 2021/073669 A1

[Fortsetzung auf der nächsten Seite]